OPERATION MANUAL
ИНСТРУКЦИЯ ПОЛЬЗОВАТЕЛЯ

P.I.T.

PJS20H-10A

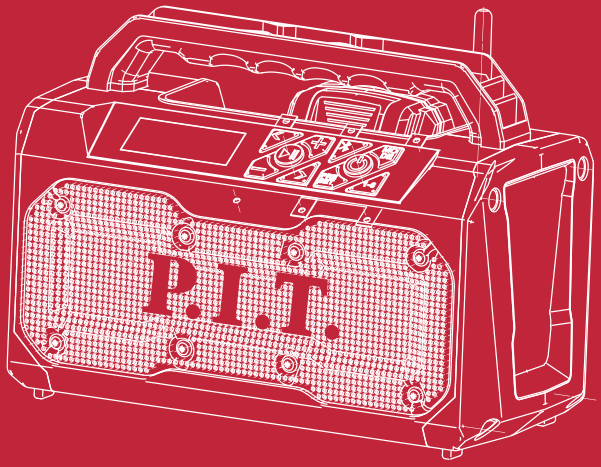

CORDLESS BLUETOOTH JOBSITE SPEAKER

АККУМУЛЯТОРНЫЙ
BLUETOOTH - РАДИОПРИЕМНИК

20V ONE POWER

Please read the instruction manual carefully before use!
Пожалуйста, внимательно прочтите инструкцию перед использованием!

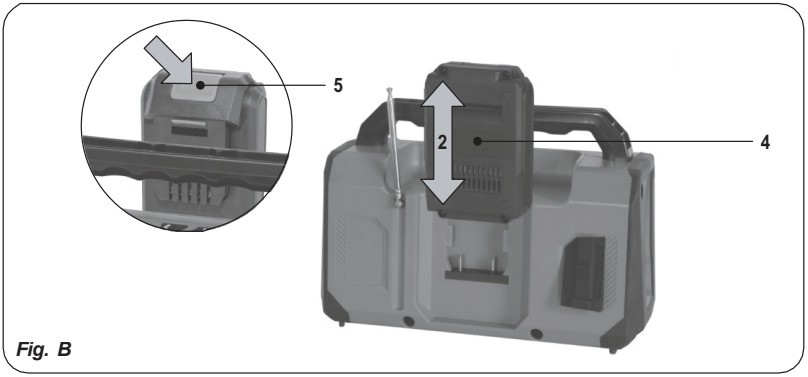

Fig. B

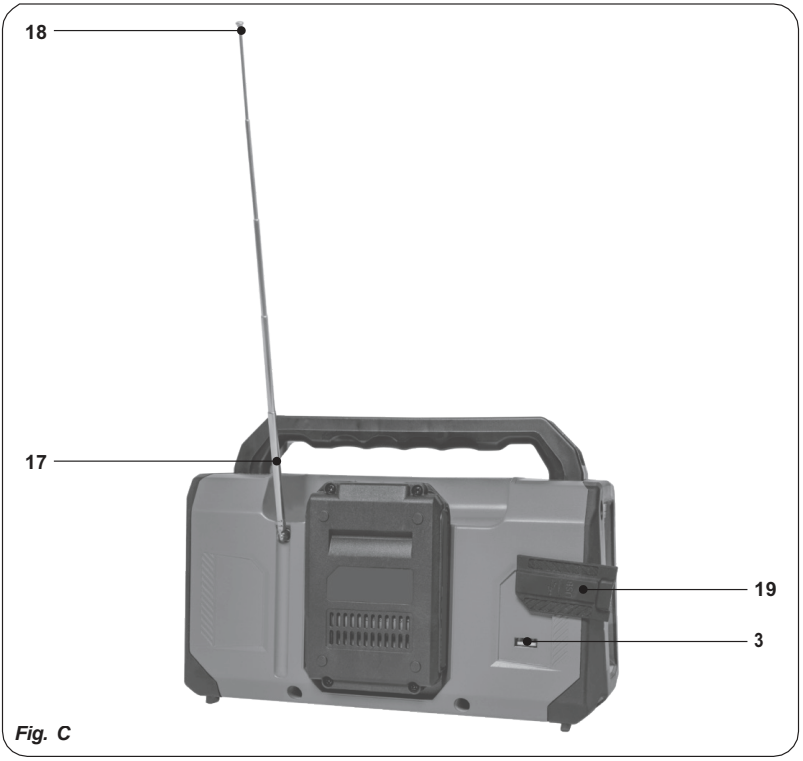

Fig. C

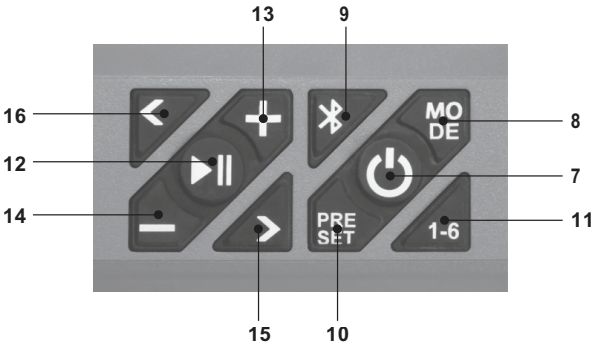

Fig. D

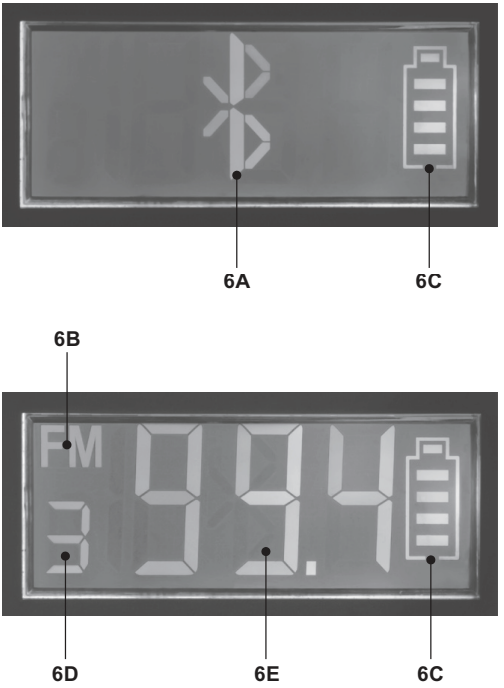

Fig. E

English

Safety notes

General power tool safety warnings

WARNING! Read all safety warnings and all instructions. Failure to follow the warnings and instructions may result in electric shock, fire and/or serious injury.

Save all warnings and instructions for future reference. The term “power tool” in the warnings refers to your mains- operated (corded) power tool or battery-operated (cordless) power tool.

Work area safety

- **Keep work area clean and well lit**. Tangled or dark areas are more likely to lead to accidents.
- **Do not expose the radio to rain or moisture.** Water entering the radio increases the risk of electric shock.
- **Keep your radio clean.** If the instrument is contaminated, there is a risk of electric shock.
- **Check the radio and battery before each use.** Do not use the radio if defects are found.Do not open the radio yourself and have it repaired only by authorized service centers.Damaged radios,batteries or chargers increase the risk of electric shock.
- **This radio is not intended for use by children or persons with physical, sensory or mental capabilities, or lack of life experience or knowledge,** unless they are supervised or instructed in the use of the radio by a person responsible for their safety.
- **Do not open the battery.** This creates therisk of a short circuit.
- **Protect the battery from high temperatures,eg prolonged exposure to the sun, fire, water and moisture.** There is a risk of explosion.
- **Protect an unused battery from paper clips,coins, keys, nails,screws, and other small metal objects that can short out the poles.**Short circuiting the battery terminals may cause burns or fire.
- **Liquid may leak from the battery if used incorrectly.** Avoid contact with her. In case of accidental contact, rinse with water. If this liquid gets into your eyes, seek further medical attention. Leaking battery fluid can cause skin irritation or burns.
- **If the battery is damaged or misused, gas may be released.** Provide fresh air and if you have any complaints, consult a doctor. Gases can cause respiratory irritation.
- **Charge batteries only with chargers recommended by the manufacturer.** A charger designed for certain types of batteries may present a fire hazard when used with other batteries.
- **Use the battery only in combination with the P.I.T.** This is the only way to protect the battery from dangerous overloads.
- **Sharp objects such as a nail or screwdriver,as well as external force, can damage the battery.** Doing so may cause an internal short circuit, smoke-prone fi re, explosion, or battery overheating.

Device info

Purpose

The battery radio is designed to be used as an FM radio, loudspeaker and for charging mobile devices. Use the speaker by connecting your mobile device via Bluetooth wireless streaming. The battery radio is powered by a 20 V battery.

Description, components

The numbering of the depicted parts is made according to the fi gures located on the pages with images.

Safety instructions

Read the enclosed safety warnings, the additional safety warnings and the instructions. Failure to follow the safety warnings and the instructions may result in electric shock, fi re and/or serious injury.Save the safety warnings and the instructions for future reference.

Machine information

Intended use

The jobsite radio is intended to be used as FM- Radio, as a speaker and can be used for charging mobile devices. Use the speaker by connecting your mobile device by streaming wireless with Bluetooth® technology. The cordless jobsite radio is operated via a 20V battery.

Technical specifi cations

Only use the following batteries of the 20V OnePower battery platform. Using any other batteries could cause serious injury or damage the tool.

The following charger of the can be used to charge these batteries.

The batteries of the 20V OnePower battery platform are interchangeable with all the20V OnePower platform tools.

Product description and specifications

Read all safety warnings and all instructions. Failure to follow the warnings and instructions may result in electric shock, fire and/or serious injury.

Intended use

Wireless bluetooth speakers with Bluetooth connectivity of 65ft range,built solid and shock-resistant, suitable for use in environments such as garage, cookouts and pool party, construction sites, Gym, and outdoors.

Description

The numbers in the text refer to the diagrams on pages 2- 4.

1.Speaker
2.Handle and mobile device stand
3.USB port
4.Battery (not included)
5.Battery unlock button
6.LED display
a.Bluetooth
b.FM
c.Battery indication
d.Pre-set number
e.Frequency radio station
7.Power button
8.Mode button
9.Bluetooth (de)connect button
10.Pre-set hold button
11.1-6 pre-set choice button
12.Play/pause button
13.Volume button “+”
14.Volume button “-“
15.Search button “>”
16.Search button “<”
17.Antenna
18.Antenna tip
19.USB port cover

Technical data

Model	PJS20H-10A
Voltage	DC 20V
VHF frequency range	87.5-108 MHZ
Speaker output	2x10 W
USB port	2.0
USB output power	5V 2.1A
Weight	1.25kg
Compatible battery (depends on the sales package)	PH20-2.0 (2Ah) PH20-3.0 (3Ah) PH20-4.0 (4Ah)

Use only P.I.T. batteries. Use of other batteries may result in serious injury or damage to the instrument.

Note

The te xt and numbers in this manual may contain technical errors and typographical errors. Because the P.I.T. constantly being improved, the company reserves the right to make changes to the specifications and equipment shown here without prior notice. Low speed range; for working with large drilling diameters.

Assembly

The battery must be charged before first use.

Inserting the battery into the machine (Fig.B)

Ensure that the exterior of the battery is clean and dry before connecting to the charger or machine.

1.Insert the battery (4) into the base of the machine as shown in Fig. B.
2.Push the battery further down until it clicks into place.

Removing the battery from the machine (Fig. B)

1.Push the battery unlock button (5).
2.Pull the battery out of the machine like shown in Fig. B.

Setting the antenna (Fig. C)

Turn the antenna upside.
Take the tip (18) and pull it out to a total length of 30cm, there are 5 sections.
Point the antenna (17) toward the direction that enables the best reception.

Tip! When the reception is insufficient, position the radio at a different location that enables better reception.

Operation

Place the product on an even surface. To prevent falling.

Turn on/ turn off (Fig. D)

- ► Hold the power button (7) for a few seconds to turn on the radio. Until you hear “power on”.
- ► Hold the power button (7) for a few seconds to turn off the radio. Until you hear “power off ”.

Adjusting volume (Fig. D)

- ► Increase volume: press “+” button (13).
- ► Decrease volume: press “-” button (14).

Choose audio source: FM-Radio or Bluetooth streaming (Fig. D-E)

- ► Press the Mode button (8) to switch between FM mode or Bluetooth mode.
- ► You will hear the mode selected and it will show on the display, Bluetooth symbol (6A)

or FM symbol (6B).
FM-Radio mode - Searching for station (Fig. D) Hold the “>” button (15) for a few seconds and the radio will search for the fi rst available radio station (higher frequency). For lower frequencies use the “<” button (16).

Manually changing frequency (Fig. D-E)
Press the “>” or “<” button (15, 16) until you reach the correct frequency.

FM-Radio storing stations (Fig. D-E)
Easily switch between your favourite radio stations by using the pre-set 1 to 6.
For this example we are going to pre-set one station as pre-set number 3.

- ► Press button “1-6” (11) until 3 (6D) shows on the display (6) like shown in figure D.
- ► Search for your favourite radio station by using the search buttons (15, 16).FM frequency (6E) will show in display (6).
- ► Hold the pre-set button (10) to save this frequency as pre-set number 3, the number 3 will appear again on display (6D).

Bluetooth mode (Fig. D-F)

Connect for first time

► Press the mode button (8) until you are in Bluetooth mode.

- ► Turn on the Bluetooth on your mobile device.
- ► Scan for “Power Radio” on your mobile device.
- ► Connect it to the radio. You will hear “connected” and the Bluetooth symbol on the radio will stop blinking.

Disconnect/Reconnecting

- ► Press the Bluetooth button (9) on the radio to disconnect or unable the Bluetooth on your mobile device. You will hear “disconnected” and the Bluetooth symbol on the radio will start blinking again.Scan for “Power Radio” on your mobile device.
- ► To reconnect make sure the Bluetooth on your mobile device is turned on and press the Bluetooth button (9). You will hear “connected” and the Bluetooth symbol on the radio will stop blinking.
- ► When the radio is connected to the mobile device you can control the volume either on the radio (by using “+” or “-“buttons) or by mobile device.
- ► You can also skip or go back a song by using the radio (buttons “<” or “>”) or by mobile device.Use the play/pause button (12) to play or pause your song.

USB charging

- ► Insert a USB charging cable (not included) to the USB port (3) on the back side of the radio and the other end to your mobile device.
- ► USB port can only be used for charging mobile devices, it will not work as an MP3 player.After use close the USB port cover (19) to prevent dust or dirt to clock up the USB port.

Battery level
The battery symbol (6C) on the display (6) shows the battery level of the battery.

Handle and mobile device stand
The radio should be transported using the handle (2). The handle has a recess which can be used to hold the mobile phone while in use.

WARNING: A mobile phone cannot be secured in the recess/handle and can fall if the radio is moved or transported. Besure to remove mobile phone from the recess/handle before moving or transporting the radio.

The hole in the handle can be use for the charger cable to fi t inside the mobile device while standing in the recess/handle.

Maintenance

Before cleaning and maintenance, always switch off the machine and remove the battery pack from the machine.
Clean the machine casings regularly with a soft cloth, preferably after each use. Make sure that the ventilation openings are free of dust and dirt. Remove very persistent dirt using a soft cloth moistened with soapsuds. Do not use any solvents such as gasoline, alcohol,ammonia, etc. Chemicals such as these will damage the synthetic components.

Environment
Faulty and/or discarded electrical or electronic apparatus have to be collected at the appropriate recycling locations.

Only for ec countries
Do not dispose of power tools into domestic waste. According to the European Guideline 2012/19/EC for Waste Electrical and Electronic Equipment and its implementation into national right, power tools that are no longer usable must be collected separately and disposed of in an environmentally friendly way.

Warranty
FERM products are developed to the highest quality standards and are guaranteed free of

defects in both materials and workmanship for the period lawfully stipulated starting from the date of original purchase. Should the product develop any failure during this period due to defective material and/or workmanship then contact your FERM dealer directly.

The following circumstances are excluded from this guarantee:

- ► Repairs and or alterations have been made or attempted to the machine by unauthorized service centers.
- ► Normal wear and tear.
- ► The tool has been abused, misused or improperly maintained.
- ► Non-original spare parts have been use When the battery is no longer operative,please refer to an authorized after-sales service agent for P.I.T. power tools.

Dispose of waste

Damaged power tools, batteries, accessories and waste packaging materials must be recycled and reused in an environmentally friendly manner.

Do not throw power tools and accumulators / batteries into general household waste!

Product serial number interpretation serial number

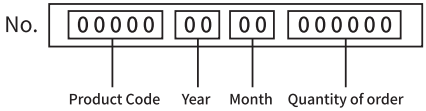

The date of manufacture of the product is encoded in the serial number printed on the body of the tool. The first 2 digits indicate the year of issue, the next 2 digits indicate the month.

TERMS OF WARRANTY SERVICE

To customers (users) of warranty service:

1. This warranty certificate is the only document that confirms your right to free warranty service. If this proof is not presented, no claims will be accepted. Warranty certificates cannot be recovered if lost or damaged.

2. It is required to provide a valid and legal document for purchasing the product. The document must have the name or seal of the sales company; at the same time, state the full model name of the purchased P.I.T. product, the serial number on the nameplate of the fuselage, and the date of purchase, and the required warranty. The whole machine and its accessories.

The warranty period:

1. The warranty period of the product is 12 months from the date of sale. During the warranty period, the service department will eliminate manufacturing defects free of charge and replace the parts that fail due to the manufacturer's fault. In warranty repair, an equivalent operable product is not provided. Replaceable parts become the property of the service provider.

2. The wear degree on the diameter of the motor rotor commutator is less than 0.4 mm (except for brushless motor tools), and the internal damage caused by the quality of the tool belongs to the warranty.

The following situations occur during the warranty period, which is not covered by the warranty:

1. In the absence of any valid legal documents (invoices) such as warranty certificates and warranty cards to prove the date of purchase.

2. Damage caused by natural wear and overload. (For example, motor rotor and stator failure caused by overload, scorching or melting of the primary winding of the welding machine transformer, charging or starting the charging device, melting of internal parts, burning of electronic circuit boards, etc.)

3. The casing and power cord are mechanically damaged, as well as damage caused by corrosive media and high and low temperature, foreign objects entering the ventilation network of the motor, and damage caused by improper storage (corrosion of metal parts);

4. Damage caused by improper carrying, transportation and storage by users.

5. Products that are opened, repaired, replaced or modified by users themselves.

6. Any damage caused by indiscriminate use, beyond the scope of use of the tool, and not in accordance with the instructions for use and maintenance. (see chapter "Safety Precautions" in the manual);

7. The damage caused by the following situations is not guaranteed due to improper use and non-quality problems:

(1) When the power tool is running at high speed, use the braking device to forcibly stop the rotation.

(2) Excessive pressure is applied to the tool during the use of the tool.

(3) Use the tool outside the scope of its purpose and capabilities.

(4) Damage caused by the tool working in a dusty environment for a long time without timely maintenance of the tool.

(5) Change the rotation direction of the work head before the tool stops completely.
(6) Shock the battery or charger and replace the plug of the charger without permission, causing damage to the battery or charger.
(7) Damage caused by two-stroke gasoline tools not being fueled in the correct proportions.
The warranty does not include:
1. Replacement of accessories (accessories and components) such as batteries, discs, blades, drills, drills, chucks, chains, sprockets, collet clamps, guide rails, tension and fastening elements, dresser heads, grinders And belt sander base machine, hexagonal head, etc.;
2. Wearing parts, such as: carbon brushes, transmission belts, seals, protective covers, guide rollers, guide rails, rubber seals, bearings, toothed belts and wheels, shanks, brake belts, starter ratchets and ropes, piston rings Wait.
The above accessories are replaced with paid services during the warranty period;

Русский

Общие указания по технике без- опасности для электроинструментов

ПРЕДУПРЕЖДЕНИЕ Прочтите все указания и инструкции по технике.

безопасности. Несоблюдение указаний и инструкций по технике безопасности может стать причиной поражения электрическим током, пожара и тяжелых травм.

Сохраняйте эти инструкции и указания для будущего использования.

Использованное в настоящих инструкциях и указаниях понятие «электроинструмент» распространяется на электроинструмент с питанием от сети (с сетевым шнуром) и на аккумуляторный электроинструмент (без сетевого шнура).

Безопасность рабочего места

- **Держите рабочую зону чистой и хорошо освещенной.** Запутанные или темные участки с большей вероятностью приведут к несчастным случаям.
- **Не подвергайте радиоприемник воздействию дождя или сырости.** Проникновение воды внутрь радиоприемника повышает риск поражения электрическим током.
- **Поддерживайте радиоприемник в чистоте.**При загрязнении прибора возникает опасность поражения электротоком.
- **Перед каждым использованием проверяйте радиоприемник и батарею. Не используйте радиоприемник при обнаружении дефектов.** Не вскрывайте радиоприемник самостоятельно и ремонтируйте его только в авторизованных сервисных центрах. Поврежденные радиоприемник, аккумуляторы или зарядные устройства увеличивают риск поражения электрическим током.
- **Этот радиоприемник не предназначен для использования детьми или лицами с физическими, чувственными или умственными способностями или при отсутствии у них жизненного опыта или знаний,** если они не находятся под контролем или не проинструктированы об использовании радиоприемника лицом ответственным за их безопасность.
- **Не вскрывайте аккумулятор.** При этом возникает опасность короткого замыкания.
- **Защищайте аккумуляторную батарею от высоких температур, напр., от длительного нагревания на солнце, от огня, воды и влаги.** Существует опасность взрыва.
- **Защищайте неиспользуемый аккумулятор от канцелярских скрепок, монет, ключей,гвоздей, винтов и других маленьких металлических предметов, которые могут закоротить полюса.** Короткое замыкание полюсов аккумулятора может привести к ожогам илипожару.
- **При неправильном использовании из аккумулятора может потечь жидкость. Избегайте соприкосновения с ней.** При случайном контакте промойте водой. Если эта жидкость попадет в глаза, то дополнительно обратитесь за помощью к врачу. Вытекающая аккумуляторная жидкость может привести к раздражению кожи или к ожогам.
- **При повреждении и ненадлежащем использовании аккумулятора может выделиться газ.** Обеспечьте приток свежего воздуха и при возникновении жалоб обратитесь к врачу. Газы могут вызвать раздражение дыхательных путей.
- **Заряжайте аккумуляторы только в зарядных устройствах,рекомендуемых изготовителем.** Зарядное устройство,предусмотренное для определенного вида аккумуляторов, может привести к пожарной опасности при использовании его с другими аккумуляторами.
- **Используйте аккумуляторную батарею только в сочетании с радиоприемником P.I.T.** Только так можно защитить аккумулятор от опасных перегрузок.
- **Острыми предметами, как напр., гвоздем или отверткой, а также внешним силовым воздействием можно повредить аккумуляторную батарею.** Это может привести к внутреннему короткому замыканию, возгоранию с задымлением, взрыву или перегреву аккумуляторной батареи.

Информация об устройстве

Назначение

Аккумуляторный радиоприемник предназначен для использования в качестве FM-радио, громкоговорителя и для зарядки

мобильных устройств. Используйте динамик,подключив мобильное устройство через беспроводную потоковую передачу с помощью технологии Bluetooth. Аккумуляторный радиоприемник питается от батареи 20 В.

Описание продукта и услуг

Прочтите все указания и инструкции потехнике безопасности.

Несоблюдение указаний по технике безопасности и инструкций м ожет привести к поражению электрическим током, пожару и/или тяжелым травмам.

Пожалуйста, соблюдайте иллюстрации в начале руководства по эксплуатации.

Беспроводные Bluetooth-колонки с радиусом действия Bluetooth 65 футов, прочная и ударопрочная конструкция, подходят для использования в таких местах, как гараж, пикники и вечеринки у бассейна, строительные площадки, тренажерный зал и на открытом воздухе.

Описание, составные части

Нумерация изображенных деталей выполнена по рисункам, расположенным на страницах с изображениями.

1. Динамик
2. Ручка для переноса и подставка для мобильных устройств
3. Usb-порт
4. Батарея (не входит в комплект)
5. Кнопка разблокировки аккумулятора
6. Светодиодный дисплей

a. Индикатор работы блютуз
b. Индикатор модуляции
c. Индикатор батареи
d. Индикатор памяти
e. Индикатор радиочастоты

7. Кнопка питания
8. Кнопка выбора режима
9. Кнопка включения/отключения Bluetooth
10. Кнопка сохранения и удаления радиостанций из памяти
11. Кнопка выбора предварительно настроенных радиостанций
12. Кнопка воспроизведения/паузы
13. Кнопка регулировки громкости «+»
14. Кнопка регулировки громкости «-»
15. Кнопка поиска «>»
16. Кнопка поиска «<»
17. Антенна
18. Наконечник антенны
19. Крышка порта USB

Технические характеристики

Модель	**PBM20H-10B**
Напряжение	DC 20B
Диапазон частот укв	87,5 – 108 МГц
Выход динамика	2 x 10 Вт
USB-порт	2.0
Выходная мощность USB	5B 2.1A
Вес	1.25 кг
Compatible battery (depends on the sales package)	PH20-2.0 (2Ah) PH20-3.0 (3Ah) PH20-4.0 (4Ah)

Используйте только аккумуляторы аккумуляторной платформы P.I.T. Использование других аккумуляторов может привести к серьезной травме или повреждению инструмента.

Заметка

Текст и цифры в данном руководстве могут содержать технические ошибки и опечатки. Поскольку инструмент P.I.T. постоянно совершенствуется, компания оставляет за собой право вносить изменения в спецификации и оборудование, указанные здесь,без предварительного уведомления.

Сборка

Аккумулятор должен быть заряжен перед первым использованием. Установка аккумуляторной батареи (рис.B)

Убедитесь, что внешняя часть батареи чистая и сухая перед подключением к зарядному устройству или радиоприемнику.

1.Вставьте батарею (4) в основание радиоприемника до характерного щелчка, как показано на рис. B.

2.Не используйте силу, когда вставляете аккумуляторный блок. Если аккумулятор не задвигается без усилия, то его установка выполняется неправильно.

3.Чтобы извлечь аккумуляторный блок, нажмите кнопку разблокировки аккумулятора (5) и извлеките аккумулятор из аккумуляторного отсека.

Настройка антенны (рис. C)

- ► Возьмите наконечник антенны (18) и вытяните его на общую длину 30 см, 5 секций.
- ► Направьте антенну (17) в направлении,которое обеспечивает наилучший прием.Примечание! Когда прием недостаточен,расположите радио в другом месте,

что обеспечивает лучший прием.

Эксплуатация

Поместите радиоприемник на ровную поверхность, для предотвращения падения.Возьмите наконечник антенны (18) и вытяните его на общую длину 30 см, 5 секций.

Включение/выключение (рис. D)

- ► Удерживайте кнопку питания (7) в течение нескольких секунд , чтобы включить радио.До тех пор, пока вы не услышите «питание включено».
- ► Удерживайте кнопку питания (7) в течение нескольких секунд, чтобы выключить радио. Пока вы не услышите «выключить».

Регулировка громкости (рис. D)

- ► Увеличить громкость: нажмите кнопку «+»(13).
- ► Уменьшить громкость: нажмите кнопку «-»(14).

Выберите источник звука: FM-радио или потоковое вещание Bluetooth (рис. D-E)

- ► Нажмите кнопку Режим (8), чтобы переключиться между режимом FM или режи мом Bluetooth.
- ► Вы услышите выбранный режим, и он будет отображаться на дисплее, символ Bluetooth (6A) или символ FM (6B).

Режим FM-радио - Поиск станции (рис. D)

Удерживайте кнопку «>» (15) в течение не-Сколько секунд, и радио выполнит поиск Первой доступной радиостанции (более-Высокой частоты). Для более низких частот используйте кнопку «<» (16).

Ручное изменение частоты (рис. Д-E)

Нажимайте кнопку «>» или «<» (15, 16), пока не достигнете правильной частоты.

Станции хранения FM-радио (рис. D-E)

Легко переключайтесь между любимыми радиостанциями, используя сохраненные частоты. Можно сохранить не более шести частот.

Для этого примера мы собираемся предустановить одну станцию как предустановленную номер 3.

- ► Нажмите кнопку «1-6» (11), пока 3 (6D) не появится на дисплее (6), как показано на рисунке D.
- ► Найдите любимую радиостанцию с помощью кнопок поиска (15, 16).
- ► Частота FM (6E) будет отображаться на дисплее (6).
- ► Удерживайте предустановленную кнопку (10), чтобы сохранить эту частоту как предустановленную цифру 3, цифра 3 снова появится на дисплее (6D).

Режим Bluetooth (рис. D-E)

Подключение в первый раз

- ► Нажимайте кнопку режима (8), пока не перейдете в режим Bluetooth.
- ► Включите Bluetooth на мобильном устройстве.
- ► Сканирование на наличие «FERM FXPOWER Radio» на вашем мобильном устройстве.
- ► Подключите его к радио. Вы услышите «подключено», и символ Bluetooth на радио перестанет мигать.

Отключение/повторное подключение

- ► Нажмите кнопку Bluetooth (9) на радио,чтобы отключить или отключить Bluetooth на мобильном устройстве. Вы услышите «отключено», и символ Bluetooth на радио снова начнет мигать.
- ► Для повторного подключения убедитесь,что Bluetooth на мобильном устройстве включен, и нажмите кнопку Bluetooth (9).Вы услышите «подключено», и символ Bluetooth на радио перестанет мигать.
- ► Когда радио подключено к мобильному устройству, вы можете управлять громкостью либо на радио (с помощью кнопок «+» или «-»), либо с помощью мобильного устройства.
- ► Вы также можете пропустить или вернуться к песне с помощью переключателя (кнопки «<» или «>») или с помощью мобильного устройства. Используйте кнопку воспроизведения/паузы (12) для воспроизведения или паузы песни.

Зарядка через USB

- ► Вставьте usb-кабель для зарядки (не входит в комплект поставки) в USB-порт (3) на задней стороне радиоприемника и на другом конце мобильного устройства.
- ► USB-порт можно использовать только для зарядки мобильных устройств, он не будет работать как MP3-плеер.
- ► После использования закройте крышку порта USB (19), чтобы предотвратить попадание пыли или грязи в порт USB.

Уровень заряда батареи

Символ батареи (6С) на дисплее (6) показывает уровень заряда батареи.

Радиоприемник следует транспортировать с помощью ручки (2). Ручка имеет углубление, которое можно использовать для удержания мобильного телефона во время использования.

предупреждение: Мобильный телефон не может быть закреплен в углублении / ручке и может упасть, если радио перемещается или транспортируется. Обязательно извлеките мобильный телефон из углубления / ручки перед перемещ ениеми литранспортировкой радиоприемника.

Отверстие в ручке может быть использовано для кабеля зарядного устройства, чтобы поместиться внутри мобильного устройства, стоя в углублении / ручке.

Техобслуживание и сервис

Перед очисткой и обслуживанием всегда выключайте устройство и извлекайте аккумуляторную батарею из машины.

Регулярно очищайте корпуса машины мягкой тканью, желательно после каждого использования. Убедитесь, что вентиляционные отверстия свободны от пыли и грязи.Удалите очень стойкую грязь с помощью мягкой ткани, смоченной мыльной пеной. Не используйте растворители, такие как бензин, спирт, аммиак и т.д. Химические вещества, подобные этим, повредят синтетические компоненты.

Отслужившие свой срок электроинструменты, принадлежности и упаковку следует сдавать на экологически чистую переработку отходов.

Утилизируйте электроинструмент отдельно от бытового мусора!

Расшифровка даты изготовления изделия

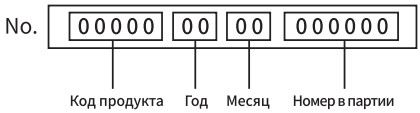

Дата изготовления изделия зашифрована в серийном номере, напечатанном на корпусе инструмента. Первые 2 цифры обозначают год выпуска, следующие 2 цифры – месяц.

УСЛОВИЯ ГАРАНТИЙНОГО ОБСЛУЖИВАНИЯ

1.Настоящее гарантийное свидетельство является единственным документом, подтверждающим ваше право на бесплатное гарантийное обслуживание. Без предъявления данного свидетельства претензии не принимаются. В случае утери или порчи гарантийное свидетельство не восстанавливается.

2. Гарантийный срок указан в гарантийном сертификате. В течение гарантийного срока сервисная служба бесплатно устраняет производственные дефекты и производит замену деталей, вышедших из строя по вине изготовителя. На период гарантийного ремонта эквивалентный исправный инструмент не предоставляется. Заменяемые детали переходят в собственность служб сервиса.

Компания P.I.T. не несет ответственности за вред, который может быть причинен при работе с электроинструментом.

3.В гарантийный ремонт инструмент принимается в чистом виде, при обязательном наличии надлежащим образом оформленных документов: настоящего гарантийного свидетельства, гарантийного талона, с полностью заполненными полями, штампом торговой организации и подписью покупателя.

4.Гарантийный ремонт не производится в следующих случаях:

- при отсутствии гарантийного свидетельства и гарантийного талона или неправильном их оформлении;
- степень износа диаметра коллектора ротора двигателя превышает 0,4 мм (за исключением инструментов с бесщеточным двигателем);
- при совместном выходе из строя якоря и статора электродвигателя, при обугливании или оплавлении первичной обмотки трансформатора сварочного аппарата, зарядного или пуско-зарядного устройства, при оплавлении внутренних деталей, прожиге электронных плат и других случаях;
- если гарантийное свидетельство или талон не принадлежат данному электроинструменту или не соответствует установленному поставщиком образцу;
- по истечении срока гарантии;
- при попытках самостоятельного вскрытия или ремонта электроинструмента вне гарантийной мастерской;
- внесения конструктивных изменений и

смазки инструмента в гарантийный период, о чем свидетельствуют, например, заломы на шлицевых частях крепежа корпусных деталей;
- при использовании электроинструмента в производственных или иных целях, связанных с получением прибыли, а также при возникновении неисправностей связанных с нестабильностью параметров электросети, превышающих нормы, установленные ГОСТ;
- при неправильной эксплуатации, использованию электроинструмента не по назначению, указанному в инструкции по эксплуатации, установки на электроинструмент не предназначенных заводом-изготовителем насадок, дополнительных приспособлений и т.п.;
- при механических повреждениях корпуса, сетевого шнура и при повреждениях, вызванных воздействиями агрессивных средств и высоких и низких температур, попадании инородных предметов в вентиляционные решетки электроинструмента, а также при повреждениях, наступивших в результате неправильного хранения (коррозия металлических частей);
- при естественном износе деталей электроинструмента, в результате длительной эксплуатации (определяется по признакам полной или частичной выработки ресурса, сильного загрязнения, ржавчины снаружи и внутри электроинструмента, отработанной смазки в редукторе);
- при возникновении повреждений в связи с несоблюдением предусмотренных инструкцией условий эксплуатации (см. главу «Указание по технике безопасности» в инструкции).
- при повреждении изделия вследствие несоблюдения правил хранения и транспортировки;
- при сильном внутреннем загрязнении инструмента;
- при работе с перегрузкой бензоинструмента, изменении цвета чашки и муфты сцепления в результате перегрева;
- при обрыве шнура стартера при условии исправности остальных деталей пускового устройства;
- на все виды работ, выполняемые при периодическом техническом обслуживании (регулировки, чистке, замене расходных материалов и др.);
- на неисправности, возникшие в результате нарушения требований и правил эксплуатации, установленным паспортом изделия. Например, перегрев изделия, несоблюдение требований к составу и качеству топливной смеси, повлекших выход из строя поршневой группы (безусловным признаком этого является залегание поршневого кольца и/или наличие царапин и потертостей на внутренней поверхности цилиндра и поверхности поршня, разрушение или оплавление опорных подшипников шатуна и поршневого пальца);
- на внешние и внутренние загрязнения, царапины, трещины, повреждения, возникшие в процессе эксплуатации или транспортировки.
- при работе электроинструментом с перегрузкой и заклиниванием оснастки, о чем свидетельствуют задиры, изменение цвета от температуры упорных и прижимных шайб, зажимного патрона, выхода из строя редуктора.
Профилактическое обслуживание электроинструмента (чистка, промывка, смазка, замена пыльников, поршневых и уплотнительных колец) в гарантийный период является платной услугой.
Срок службы изделия составляет 3 года.
Срок хранения – 2 года. Не рекомендуется к эксплуатации по истечении 2 лет хранения с даты изготовления, которая указана в серийном номере на этикетке инструмента, без предварительной проверки (определение даты выпуска смотрите ранее в Руководстве пользователя).
О возможных нарушениях, изложенных выше условий гарантийного обслуживания, владельцу сообщается после проведения диагностики в сервисном центре. Владелец инструмента доверяет проведение диагностики в сервисном центре в свое отсутствие.
Запрещается эксплуатация электроинструмента при проявлении признаков повышенного нагрева, искрения, а также шума в редукторной части. Для выяснения причин неисправности покупателю следует обратиться в гарантийную мастерскую.
Неисправности, вызванные несвоевременной заменой угольных щеток двигателя, устраняются за счет покупателя.
5.Гарантия не распространяется на:
- сменные принадлежности (аксессуары и оснастка), например: аккумуляторы, диски, ножи, сверла, буры, патроны, цепи, звездочки, цанговые зажимы, шины, элементы натяжения и крепления, головки триммеров, подошвы шлифовальных и ленточных машин, фильтры, головки шестигранные

сменные насадки и т.п.

- быстроизнашивающиеся детали, например: угольные щетки, приводные ремни, сальники, защитные кожухи, направляющие ролики, направляющие, резиновые уплотнения, подшипники, зубчатые ремни и колеса, стволы, ленты тормоза, храповики и тросы стартеров, поршневые кольца и т.п.

Замена их в течение гарантийного срока является платной услугой.

- шнуры питания, в случае повреждения изоляции. В данном случае потребитель должен быть уведомлен и ремонт (услуга платная) должен быть выполнен после согласия потребителя. Если потребитель не согласен на замену, то в любом ремонте этого инструмента будет отказано. Факт отказа должен быть зафиксирован в гарантийном талоне или квитанции сервисного центра и подписан владельцем.

P.I.T. WARRANTY CERTIFICATE

Place of seal

Product Name_____

Product Serial Number □□□□□□□□□□□

Battery Serial Number □□□□□□□□□□□□□

Charger Serial Number □□□□□□□□□□□□□

Sale Date _____

Trade Organization Name _____

Dear customer!

Thank you for purchasing the P.I.T. tool, and we hope that you will be satisfied with your choice. In the process of manufacturing the P.I.T. tools pass multilevel quality control, if nevertheless your product will need maintenance, please contact the authorized P.I.T. service centers.

Attention!

When buying, ask a seller to check the completeness and operability of the tool, to fill out the Warranty Certificate, the Warranty Card (the boxes shall be filled out by a seller) and to affix the seal of the trade organization in the Guarantee Certificate and the Warranty Card.

Warranty

By this Warranty Certificate, P.I.T. company guarantees the absence of defects of the production nature.

In the event any of the above defects are detected during the warranty period, the specialized P.I.T. service centers shall repair the product and replace the defective spare parts free of charge.

The warranty period for P.I.T. electric machines is 12 months from the date of sale.

“The warranty maintenance terms acknowledged and accepted. The operability and completeness of the product are checked in my presence. No claims on quality and appearance.”

Buyer’s Signature_____ Surname (legibly) _____

Phone _____

ГАРАНТИЙНОЕ СВИДЕТЕЛЬСТВО НА ИНСТРУМЕНТ P.I.T.

Наименование изделия_____

Серийный номер изделия □□□□□□□□□□□

Серийный номер аккумулятора □□□□□□□□□□□

Серийный номер зарядного устройства □□□□□□□□□□□

М.П.

Дата продажи «_____» _____

Наименование торговой организации_____

Уважаемый покупатель!

Благодарим Вас за покупку инструмента P.I.T. и надеемся, что Вы останетесь довольны своим выбором.
При необходимости обслуживания Вашего изделия обращайтесь в авторизированные сервисные центры P.I.T. Все сервисные центры представлены на сайте www.pittools.ru

Внимание!
При покупке требуйте у продавца проверки работоспособности инструмента и его комплектности, а также заполнения гарантийного свидетельства, гарантийного талона (графы «Заполняются продавцом») и простановки печати торговой организации в гарантийном свидетельстве и гарантийных талонах.

Гарантия
На основании данного гарантийного свидетельства компания P.I.T. гарантирует отсутствие дефектов производственного характера.
Если в течение гарантийного срока в Вашем изделии обнаружатся указанные дефекты, то специализированные сервисные центры P.I.T. бесплатно отремонтируют изделие и заменят дефектные запасные части.
Гарантийный срок на электроинструменты P.I.T. составляет 12 месяцев со дня продажи.

«С условиями гарантийного обслуживания ознакомлен(а). Работоспособность и комплектность изделия проверены в моем присутствии. Претензий к качеству и внешнему виду не имею».

Подпись покупателя_____Фамилия(разборчиво)_____
Телефон_____

P.I.T. WARRANTY CARD

P.I.T. № 1

Name_____
Product Serial Number_____
Battery Serial Number_____
Charger Serial Number_____
Sale Date _____20__ Place of Seal
(Filled out by a Seller)
WARRANTY REPAIR CARD
Date of Acceptance for Repair _____20___
Application for Repair _____
Customer _____
Phone (Address)_____
Cause of Application_____
Date of Receipt from Repair _____20__
The Tool is checked in my presence_____
(The Order shall be performed in a Service Center) (Signature)

Name_____
Product Serial Number_____
Battery Serial Number_____
Charger Serial Number_____
Sale Date ____20__
Date of Receipt from Repair ____20__

P.I.T. № 2

Name_____
Product Serial Number_____
Battery Serial Number_____
Charger Serial Number_____
Sale Date _____20__ Place of Seal
(Filled out by a Seller)
WARRANTY REPAIR CARD
Date of Acceptance for Repair _____20___
Application for Repair _____
Customer _____
Phone (Address)_____
Cause of Application_____
Date of Receipt from Repair _____20__
The Tool is checked in my presence_____
(The Order shall be performed in a Service Center) (Signature)

Name_____
Product Serial Number_____
Battery Serial Number_____
Charger Serial Number_____
Sale Date ____20__
Date of Receipt from Repair ____20__

P.I.T. № 3

Name_____
Product Serial Number_____
Battery Serial Number_____
Charger Serial Number_____
Sale Date _____20__ Place of Seal
(Filled out by a Seller)
WARRANTY REPAIR CARD
Date of Acceptance for Repair _____20___
Application for Repair _____
Customer _____
Phone (Address)_____
Cause of Application_____
Date of Receipt from Repair _____20__
The Tool is checked in my presence_____
(The Order shall be performed in a Service Center) (Signature)

Name_____
Product Serial Number_____
Battery Serial Number_____
Charger Serial Number_____
Sale Date ____20__
Date of Receipt from Repair ____20__

ГАРАНТИЙНЫЙ ТАЛОН P.I.T.

P.I.T. Талон № 1

Наименование_____
Серийный номер изделия _____
Серийный номер аккумулятора _____
Серийный номер зарядного устройства _____ МП
Дата продажи 《_____》 _____20__
(Заполняется продавцом)
КАРТА ГАРАНТИЙНОГО РЕМОНТА
Дата приема ремонт _____20___
Заявка на ремонт _____
Заказчик _____
Телефон (адрес)_____
Причина обращения_____
Дата получения от ремонта _____20__
Инструмент проверен в моем присутствии_____
(Заполняется в Сервисном центре) (Подпись)

Наименование _____
Серийный номер изделия _____
Серийный номер аккумулятора _____
Серийный номер зарядного устройства _____
Дата продажи _____20__
Дата получения от ремонта ___20__

P.I.T. Талон № 2

Наименование_____
Серийный номер изделия _____
Серийный номер аккумулятора _____
Серийный номер зарядного устройства _____ МП
Дата продажи 《_____》 _____20__
(Заполняется продавцом)
КАРТА ГАРАНТИЙНОГО РЕМОНТА
Дата приема ремонт _____20___
Заявка на ремонт _____
Заказчик _____
Телефон (адрес)_____
Причина обращения_____
Дата получения от ремонта _____20__
Инструмент проверен в моем присутствии_____
(Заполняется в Сервисном центре) (Подпись)

Наименование _____
Серийный номер изделия _____
Серийный номер аккумулятора _____
Серийный номер зарядного устройства _____
Дата продажи _____20__
Дата получения от ремонта ___20__

P.I.T. Талон № 3

Наименование_____
Серийный номер изделия _____
Серийный номер аккумулятора _____
Серийный номер зарядного устройства _____ МП
Дата продажи 《_____》 _____20__
(Заполняется продавцом)
КАРТА ГАРАНТИЙНОГО РЕМОНТА
Дата приема ремонт _____20___
Заявка на ремонт _____
Заказчик _____
Телефон (адрес)_____
Причина обращения_____
Дата получения от ремонта _____20__
Инструмент проверен в моем присутствии_____
(Заполняется в Сервисном центре) (Подпись)

Наименование _____
Серийный номер изделия _____
Серийный номер аккумулятора _____
Серийный номер зарядного устройства _____
Дата продажи _____20__
Дата получения от ремонта ___20__

P.I.T.

Media account

pit_global PIT Global YouTube PIT Global

bod@pit-tools.com www.pit-tools.com

Сделано в КНР / Made in China